产品简介

ZD1250 是一款射频双路有源分路器芯片。工作频率范围 DC~1000MHz，典型 5V 或 3.3V 单电压供电，输入、输出阻抗内部匹配到 50Ω。

ZD1250 采用砷化镓(GaAs) pHEMT 工艺制造，标准 QFN3x3-16 封装，具有很好的可靠性、经济性和极高的性价比。

建议工作条件

参数	最小值	典型值	最大值	单位
带宽	30	-	1000	MHz
存储温度	-65	-	150	°C
工作温度	-40	-	85	°C
工作电流	-	90	-	mA
最大输入功率（RFIN）	-	20	-	dBm

典型参数

参数	频率			单位
VDD=5V	200	500	800	MHz
Gain	9	9	8	dB
S11	-10	-14	-15	dB
S22	-15	-15	-17	dB
S12	-26	-25	-25	dB
NF	4.2	4.3	4.3	dB
P1dB	16	17	15	dBm
OIP3(1)	33	33	31	dBm

注：（1）两个 tone 间隔 1MHz，每个 tone 输出功率为 0dBm。

典型应用电路

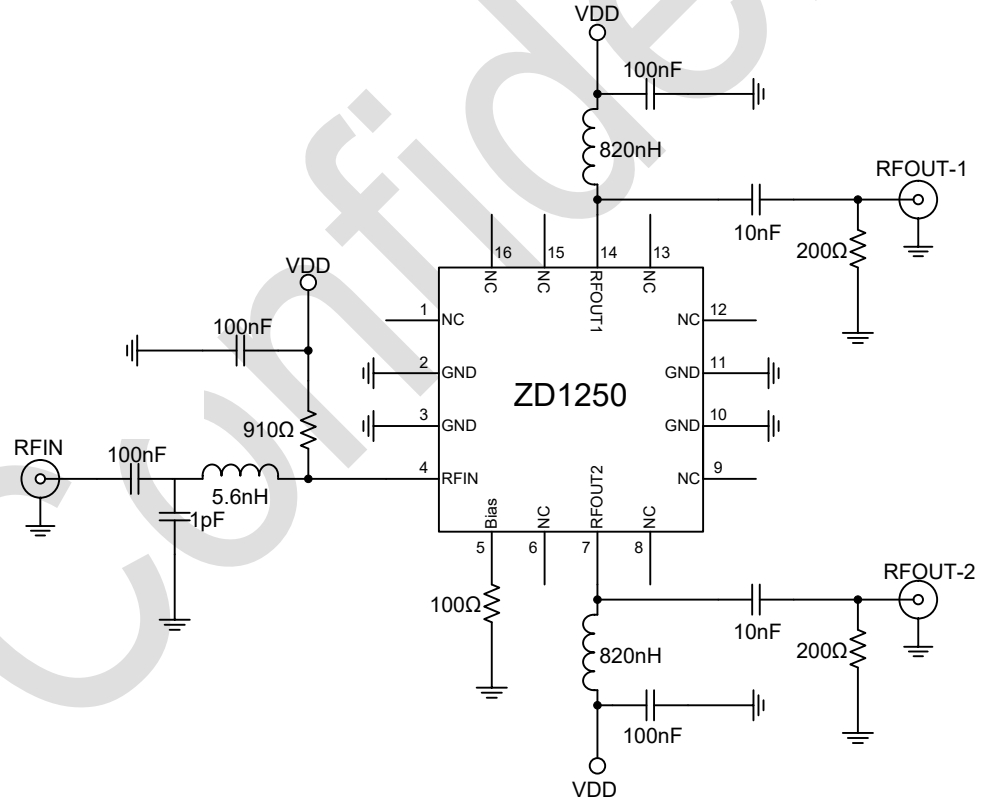

Confidential