产品简介

ZDH8130 是一款基于砷化镓（GaAs）pHEMT 的功率放大器芯片(MMIC)，该器件的工作频率范围覆盖 30GHz~35GHz。芯片通过背面通孔接地，典型工作电压 Vd=+5V、Vg=-0.7V。ZDH8130 芯片主要应用于微波收发组件、大功率固态发射机、通讯系统等。该芯片尺寸为 2.96mmx1.23mmx0.1mm，内部阻抗匹配达到 50Ω。

建议工作条件

参数	最小值	典型值	最大值	单位
带宽	30	-	35	GHz
存储温度	-65	-	150	°C
工作温度	-55	-	125	°C
工作电压	-	5	-	V
工作电流	-	160	-	mA
最大输入功率（RFIN）	-	10	-	dBm

典型参数

参数	频率			单位
Vd=5V	31	32	33	GHz
Gain	24	21	20	dB
S11	-18	-17	-15	dB
S22	-21	-15	-11	dB
S12	-54	-52	-50	dB
P1dB	26	25	23	dBm
Psat	26	26	25	dBm

典型应用装配

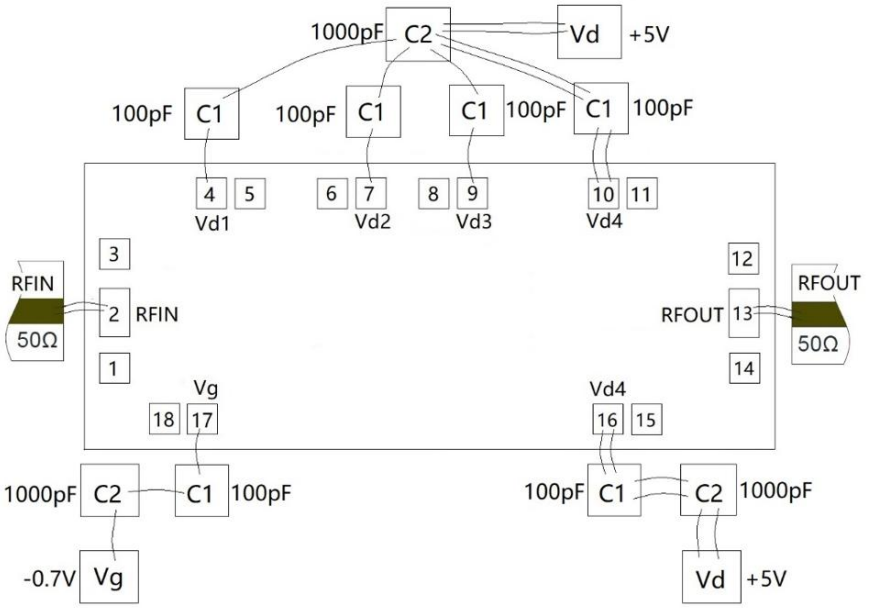

Confidential