产品简介

ZDH1061 是一款 VHF/UHF 高增益、高效率的功率放大器。 适用于 2.2V~5.0V 宽供电电压，工作频率 DC-1000MHz。芯片内部输入、输出阻抗已匹配到 50Ω，外部应用电路非常简洁。ZDH1061 采用 HBT 工艺和标准 QFN3x3 16PIN 封装，具有低成本、高可靠性等特点。

建议工作条件

参数	最小值	典型值	最大值	单位
带宽	1	-	1000	MHz
存储温度	-65	-	150	°C
工作温度	-55	-	105	°C
工作电流	-	1140	-	mA
最大输入功率（RFIN）	-	15	-	dBm

典型参数

参数	频率			单位
VCC=5V	578	628	678	MHz
Gain	33	33	32	dB
S11	-10	-19	-18	dB
S22	-6	-11	-18	dB
Pout	28	35	26	dBm
OIP3	44	45	45	dBm
效率	44	51	41	%

典型应用电路

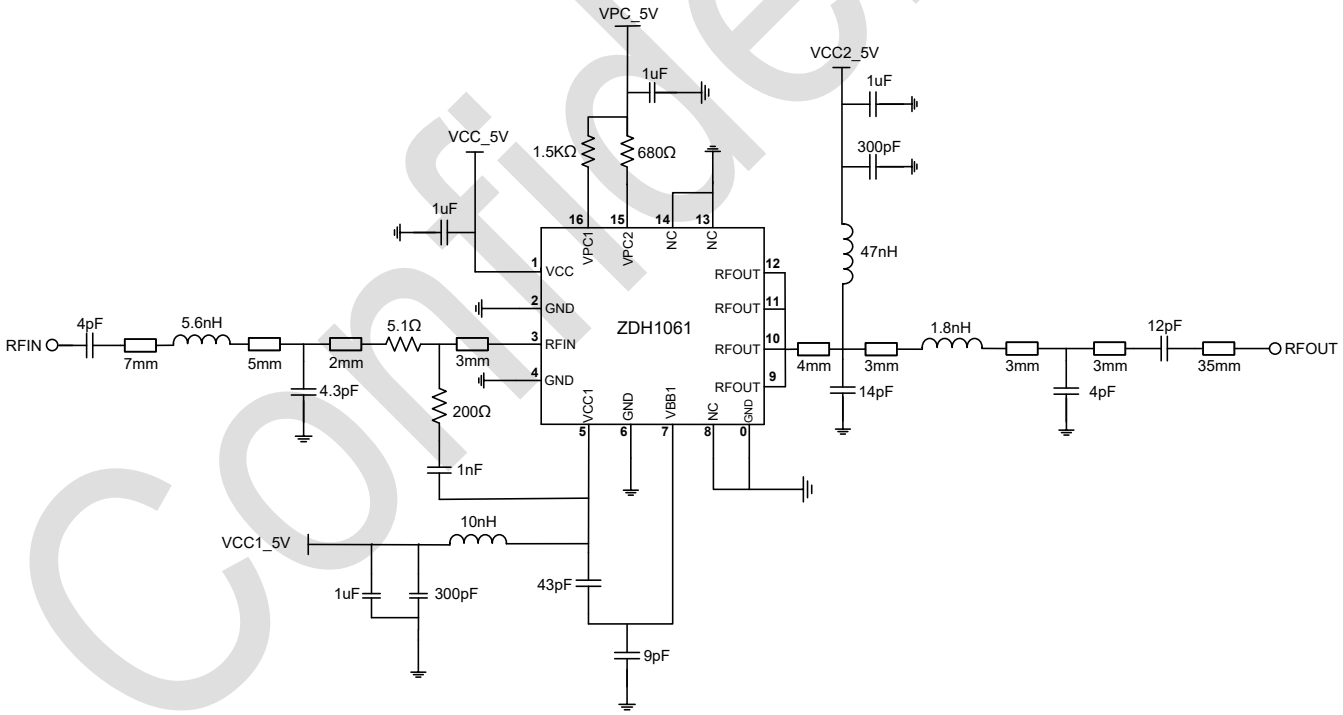

Confidential